Holland und Belgien 2027

1AVista Reisen





8-tägige
Flusskreuzfahrt

- Inklusive Haustürabholung
- 1AVista ALL INCLUSIVE-Verpflegung

ab **1.429 €**
pro Person in der 2-Bett-Kabine



LENSING REISEN

Unser Flusskreuzfahrtschiff auf Rhein und Mosel, in Holland und Belgien

MS VistaSky ⚓⚓⚓⚓

➤ Frz. Balkone auf zwei Decks ➤ 1AVista ALL INCLUSIVE-Verpflegung





Kabinenbeispiel Mitteldeck



Restaurant



Bordausstattung

Großzügiges, gepflegtes Sonnendeck mit Schattenplätzen, modernen Outdoor-Möbeln, Liegen, Putting-Green und Shuffleboard. Geräumiger, modern eleganter Panoramasalon, Hecklounge, schickes Restaurant, Empfang mit Rezeption, Bücherecke, Kreuzfahrtleiter-Desk, Aufzug zu allen Decks (Treppenlift zum Sonnendeck), Finnische Sauna mit Flussblick.

Weitere Annehmlichkeiten an Bord:

WLAN ist an Bord verfügbar. Genauere Informationen erhalten Sie an der Rezeption an Bord. Bitte beachten Sie, dass es je nach Streckenverlauf zu starken Einschränkungen oder Ausfall der Verbindung kommen kann. Fahrräder stehen für private Erkundungen gegen Gebühr für Sie bereit.

Bordleben und Unterhaltung

Elegant-gemütliche Urlaubsatmosphäre. Wir empfehlen bequeme Kleidung, zum Abendessen ist gepflegte Kleidung erwünscht, zum Abschiedsdinner sportliche Eleganz (keine Abendkleidung). Die Bordsprache ist Deutsch, Euro die Bordwährung, Kreditkarten (Visa, Eurocard/Mastercard), EC-Karten (Maestro und V-Pay) werden akzeptiert. Je nach Reiseroute werden Themenabende, Live-Musik, Vorträge oder Quiz-Veranstaltungen angeboten. Bücher, Brett- und Kartenspiele stehen zur Verfügung. Das Rauchen ist in ausgewiesenen Außenbereichen gestattet.

Erfahrene Kreuzfahrtleitung an Bord.

Ihre Kabine

Alle Kabinen sind Außenkabinen und auf dem Mittel- und Oberdeck (ca. 14,5 m²) mit bodentiefen Panoramafenstern zum Öffnen (frz. Balkonen) ausgestattet. Die kleineren Fenster der Hauptdeck-Kabinen (ca. 13 m²) können nicht geöffnet werden. Alle Kabinen sind modern und geschmackvoll mit hochwertiger Ausstattung eingerichtet: DU/WC mit Schiebetür, Föhn, Doppelbett, Sat.-TV, Telefon, Klimaanlage/Heizung, Safe, Mini-Kühlschrank, 2 kleine Sessel mit Tischchen, auf dem Hauptdeck eine Schreibecke mit kleinem Sessel. Eine Kaffeemaschine kann auf Wunsch an der Rezeption ausgeliehen werden. Oberdeck-Kabinen erhalten zur Begrüßung einen Obstteller und eine Flasche Sekt. Die 3-Bett-Kabine verfügt über zwei untere Betten und ein unteres Klappbett. In begrenzter Anzahl können zusätzliche 2-Bett-Kabinen zur Einzelbelegung gebucht werden. Preis auf Anfrage.

Ausflüge und Landgänge

Ihre Kreuzfahrtleitung vermittelt organisierte Ausflüge (Buchung und Bezahlung einzelner Ausflüge an Bord, ausgenommen Pakete), die von örtlichen Agenturen angeboten und durchgeführt werden und gibt Tipps für private Landgänge. Ein mobiles Audiosystem steht für zahlreiche fakultative Ausflüge zur Verfügung.

Ärztliche Betreuung

Ein Arzt an Land kann vom Schiff aus kontaktiert werden

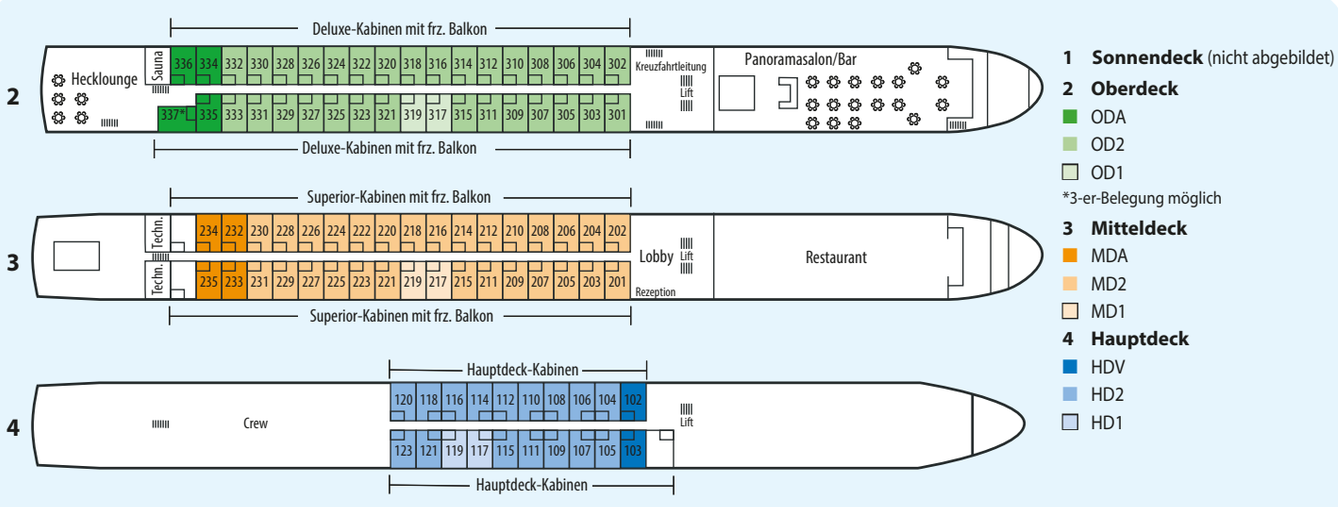

Technische Daten:
Länge: 110 m
Breite: 11,45 m

Anzahl der Passagiere: max. 181
Kabinenanzahl: 90
Schiffscrew: 44

Flagge: Schweiz
Indienststellung: 2020
Reederei: Vario Shipping Group

Das Schiff entspricht modernen Technik-, Sicherheits- und Umweltstandards.
Bitte beachten Sie, dass das Schiff nicht barrierefrei ist!

Veranstalter: 1AVista Reisen GmbH







8-tägige Reise

ab **1.469 €**

Inklusive Haustürabholung



Flusskreuzfahrt mit MS VistaSky ⚓⚓⚓⚓⚓

Holland und Belgien

➤ 8 Tage ➤ 1AVista ALL INCLUSIVE-Verpflegung

- Zwischen futuristischen Hafenbauten und alten Kais in Rotterdam flanieren
- Historische Gassen und maritime Atmosphäre in Enkhuizen entdecken
- Gemütlicher Bummel durch die Altstadt der Hansestadt Kampen

Reiseverlauf

8 Tage/7 Nächte

Tag	Ort	An	Ab	Ausflüge (ca. Preise)
1	Köln, Einschiffung ab 15.00 Uhr	–	17.30	
2	Rotterdam (Niederlande)	09.00	20.00	Stadt- und Hafenrundfahrt 53 € (A)
3	Antwerpen (Belgien)	08.00	18.00	Antwerpen 44 €, Brüssel 52 €
4	Amsterdam* (Niederlande)	10.00	–	Grachtenfahrt 47 € (A), Keukenhof (im Ausstellungszeitraum vsl. Ende März bis Mitte Mai) 63 €, Vesting Naarden (ab Mitte Mai) 62 €
5	Amsterdam Hoorn Enkhuizen	– 08.00 14.00	04.00 12.00 –	 Stadtrundgang 24 € Zuiderzeemuseum 35 €
6	Enkhuizen Fahrt über das IJsselmeer** Kampen Deventer	– 09.00 18.00	04.00 14.00 24.00	 Giethoorn 61 € Private Spaziergänge
7	Nijmegen	07.00	14.00	Stadtrundgang 27 € (A)
8	Köln, Ausschiffung bis 09.00 Uhr	07.30	–	

(A) = Diese Ausflüge sind im preisreduzierten Ausflugspaket für 115 € p. P. enthalten (Buchung bei Reiseanmeldung)
*Bei Anlegung im Coenhaven oder in Zaandam werden Transfermöglichkeiten angeboten.
**Bei starkem Wind können Routenanpassungen erforderlich sein.
Änderungen im Reiseverlauf und im Ausflugsprogramm vorbehalten.

Haustürabholung°:
Von Beginn an soll ein Höchstmaß an Service, Entspannung und Erholung die Inhalte Ihrer Leserreise prägen. Sie werden ohne Aufpreis von einem Taxi oder Shuttle an der Haustür abgeholt und zum Zustieg des Transferbusses gefahren (analog bei Rückreise). Sie erhalten Ihre Reiseunterlagen spätestens 8–10 Tage vor Reiseantritt.

1AVista ALL INCLUSIVE-Verpflegung:
Die ausführliche Beschreibung der Inklusivleistungen finden Sie auf Seite 5.

Katalogpreis / Sofortpreis:
Je nach Verfügbarkeit der Kategorie findet der Sofortpreis oder der Katalogpreis Anwendung.

Termine und Preise 2027 pro Person in €

Kat.	Außenkabine, Deck	31.03.-07.04.		14.07. -21.07.		05.05.-12.05., 09.06.-16.06., 23.06.-30.06., 04.08.-11.08., 25.08.-01.09.	
		Katalogpreis	Sofortpreis	Katalogpreis	Sofortpreis	Katalogpreis	Sofortpreis
HDV	2-Bett Hauptdeck (vorne)	1.569	1.469	1.619	1.519	1.639	1.539
HD2	2-Bett Hauptdeck	1.739	1.639	1.789	1.689	1.809	1.709
MDA	2-Bett Mitteldeck superior (achtern), frz. Balkon	1.969	1.869	2.019	1.919	2.039	1.939
MD2	2-Bett Mitteldeck superior, frz. Balkon	2.069	1.969	2.119	2.019	2.189	2.039
ODA	2-Bett Oberdeck deluxe* (achtern), frz. Balkon	2.109	2.009	2.159	2.059	2.279	2.079
OD2	2-Bett Oberdeck deluxe*, frz. Balkon	2.209	2.109	2.259	2.159	2.279	2.179
Zuschlag Einzelbelegung Kat. HD2, MD2, OD2		+ 500		+ 700		+ 700	

Abschlag: ODA mit 3 Personen: - 150 € p.P.

*Oberdeck-Kabinen inkl. Obstteller und 1 Flasche Sekt zur Begrüßung

Reisecode: (H) SKYHBE — Sofortpreis: Limitiertes Kabinenkontingent

Schiffsbeschreibung siehe Seite 2. Für diese Reise ist ein gültiger Personalausweis oder Reisepass erforderlich.

Dieses Angebot zu diesem Preis ist nicht beim Veranstalter buchbar, sondern nur über den Kreuzfahrt-Service des Verlags.

Unser Flusskreuzfahrtschiff auf Rhein, Main, Donau, Mosel, in Holland und Belgien

MS VistaBaroness ⚓⚓⚓⚓⚓

➤ Frz. Balkone auf zwei Decks ➤ 1AVista ALL INCLUSIVE-Verpflegung

Weitere Informationen zu Schiff & Routen







MS VistaBaroness erstrahlt neu im 1AVista-Design und empfängt Sie mit einem edlen, klassisch-maritimen Stil in einem behaglichen Ambiente. Das elegante Flussschiff bietet auf 110 m viel Platz und großzügige öffentliche Bereiche. Der Panoramasalon mit einer Außenveranda und die lichtdurchflutete Hecklounge laden zum Verweilen ein, auch ein kleiner Fitnessraum steht zur freien Verfügung. Ein herzlicher Service und die ausgezeichnete Küche, serviert im stilvollen Restaurant, runden Ihren Aufenthalt an Bord ab. Auf dem Sonnendeck mit Schattensegeln, Sonnenliegen und einem Whirlpool genießen Sie die vorbeiziehende Landschaft. Alle Kabinen und Suiten auf dem Mittel- und Oberdeck sind mit französischem Balkon ausgestattet. Herzlich willkommen an Bord!



1 Sonnendeck (nicht abgebildet)

2 Oberdeck
- ODA: 2-Bett Oberdeck deluxe (achtern), frz. Balkon
- OD2: 2-Bett Oberdeck deluxe, frz. Balkon
- ODS: Oberdeckdeluxe frz. Balkon
- OD1: Einzelbelegung Oberdeck deluxe, frz. Balkon

3 Mitteldeck
- MDA: 2-Bett Mitteldeck superior (achtern), frz. Balkon
- MD2: 2-Bett Mitteldeck superior, frz. Balkon
- MD1: Einzelbelegung Mitteldeck superior, frz. Balkon

4 Hauptdeck
- HDA: 2-Bett Hauptdeck (achtern)
- HD2: 2-Bett Hauptdeck
- HD1: Einzelbelegung Hauptdeck

Technische Daten:
Länge: 110 m
Breite: 11,40 m

Anzahl der Passagiere: max. 150
Kabinenanzahl: 75
Schiffscrew: ca. 40

Flagge: Deutschland
Indienststellung: 2007
Renovierung: 2026

Reederei: Riverman Cruises GmbH
Das Schiff entspricht modernen Technik-, Sicherheits- und Umweltstandards.
Bitte beachten Sie, dass das Schiff nicht barrierefrei ist!


Kabinenbeispiel Mittel-/Oberdeck


Foyer


Salon mit Bug-Terrasse


Sonnendeck

Bordausstattung
Weitläufiges Sonnendeck mit Whirlpool, Schattenplätzen, Outdoor-Möbeln und Liegen. Moderner Panoramasalon mit Bug-Terrasse, Hecklounge, Fitnessbereich mit kleiner Sauna, stilvolles Restaurant, Empfang mit Rezeption und Kreuzfahrtleiterdesk, Aufzug zwischen Oberdeck, Lobby, Mitteldeck und Restaurant (nicht zu den Hauptdeck-Kabinen).
Weitere Annehmlichkeiten an Bord:
WLAN ist verfügbar. Genauere Informationen erhalten Sie an der Rezeption. Bitte beachten Sie, dass es je nach Streckenverlauf zu starken Einschränkungen oder Ausfall der Verbindung kommen kann. Fahrräder stehen für private Erkundungen gegen Gebühr für Sie bereit.

Bordleben und Unterhaltung
Gemütliche, familiäre Urlaubsatmosphäre. Wir empfehlen bequeme Kleidung, zum Abendessen ist gepflegte Kleidung erwünscht, zum Abschiedsdinner sportliche Eleganz (keine Abendgarderobe). Die Bordsprache ist Deutsch, Euro die Bordwährung. Kreditkarten (Visa, Mastercard) und EC-Karten (Maestro und V-Pay) werden akzeptiert. Je nach Reiseroute werden Themenabende, Live-Musik oder Quiz-Veranstaltungen angeboten. Das Rauchen ist in den gekennzeichneten Außenbereichen gestattet.
Erfahrene Kreuzfahrtleitung an Bord.

Ihre Kabine
Alle Kabinen sind Außenkabinen und auf dem Mittel- und Oberdeck mit bodentiefen Panoramafenstern zum Öffnen (frz. Balkonen) ausgestattet. Die Mittel- und Oberdeck-Kabinen sind ca. 15 m^2, die Suiten ca. 23 m^2 groß. Die kleineren Fenster der Hauptdeck-Kabinen (ca. 15 m^2) können nicht geöffnet werden. Alle eleganten und behaglichen Kabinen sind mit hochwertiger Ausstattung eingerichtet: DU/WC, Föhn, Doppelbett (separierbar), Sat.-TV, Telefon, individuell regulierbare Klimaanlage/Heizung, Safe. In den Suiten befindet sich zusätzlich ein Mini-Kühlschrank. Kabinen und Suiten auf dem Oberdeck erhalten zur Begrüßung einen Obstteller und eine Flasche Sekt. In begrenzter Anzahl können zusätzliche 2-Bett-Kabinen zur Einzelbelegung gebucht werden. Preis auf Anfrage.

Ausflüge und Landgänge
Ihre Kreuzfahrtleitung vermittelt organisierte Ausflüge (Buchung und Bezahlung einzelner Ausflüge an Bord, ausgenommen Pakete), die von örtlichen Agenturen angeboten und durchgeführt werden und gibt Tipps für private Landgänge. Ein mobiles Audiosystem steht für zahlreiche fakultative Ausflüge zur Verfügung.

Ärztliche Betreuung
Ein Arzt an Land kann vom Schiff aus kontaktiert werden.

1AVista ALL INCLUSIVE-Verpflegung:
Vollpension mit reichhaltigem Frühstück, mehrgängigem Mittag- und Abendessen, Tisch- und Bargetränke werden serviert. Tee, Kaffee mit Gebäck und Kuchen am Nachmittag sowie Late-Night-Snack. Gute europäische Küche und vegetarische Kost. Offene Bar- und Tischgetränke wie Hauswein, Fassbier, alkoholfreies Bier, Softdrinks wie Cola, Limonade, Säfte, Mineralwasser, Kaffee und Tee (von 8.00 bis 24.00 Uhr) sind inklusive.

°Diese Leistung ist enthalten bei Buchung bis 6 Wochen vor Abreise.



Holland und Belgien

HAUSTÜRABHOLUNG
Inklusive





Flusskreuzfahrt mit MS VistaBaroness

➤ 8 Tage
➤ 1AVista ALL INCLUSIVE-Verpflegung

In Köln heißt uns die herzliche Crew an Bord von MS VistaBaroness willkommen. Entspannt gleiten wir den Rhein entlang, vorbei an Düsseldorf und Duisburg. Rotterdam begeistert mit moderner Architektur, lebendigem Hafen und futuristischer Skyline, während Antwerpen mit flämischem Charme, barocker Pracht und reicher Kunstszene verzaubert. In Amsterdam erleben wir das unverwechselbare Grachtenflair. Durch Nordholland führt die Reise weiter nach Hoorn mit seinem historischen Hafen, Enkhuizen mit dem Zuiderzeemuseum und in die Hansestadt Kampen. Die Weite des IJsselmeers und ein Bummel durch die Altstadt von Deventer runden das Erlebnis ab, bevor wir über Arnheim nach Köln zurückkehren.

Besondere Höhepunkte und Empfehlungen

- Rotterdam – Hafenmetropole der Superlative
- Antwerpen – flämische Lebensart und barocke Pracht
- Amsterdam – Stadt der Grachten und Kultur

Veranstalter: 1AVista Reisen GmbH


Schiffsjungen am Hafen in Hoorn


Grachten in Amsterdam


Antwerpen

8 Tage Rhein, Holland und Belgien

ab **1.519 €**

Inklusive Haustürabholung

Eingeschlossene Leistungen:

- Flusskreuzfahrt mit 7 Übernachtungen an Bord in der gebuchten Kategorie
- **1AVista ALL INCLUSIVE-Verpflegung** mit Frühstück, Mittag- und Abendessen, Kaffee & Kuchen, Late-Night-Snack sowie ausgewählten offenen Bar- und Tischgetränken (siehe Seite 5)
- Freie Benutzung der Bordeinrichtungen (z. B. Whirlpool)
- Mobiles Audiosystem für zahlreiche fakultative Ausflüge
- Gepäckservice zwischen Anlegestelle und Kabine bei Ein- und Ausschiffung
- Erfahrene Kreuzfahrtleitung an Bord

Reiseverlauf

8 Tage/7 Nächte

Tag	Ort	An	Ab	Ausflüge (ca. Preise)
1	Köln, Einschiffung ab 15.00 Uhr	–	17.30	
2	Rotterdam* (Niederlande)	09.00	20.00	Stadt- und Hafenrundfahrt 53 € (A)
3	Antwerpen (Belgien)	06.00	18.00	Antwerpen 44 €, Brüssel 52 €
4	Amsterdam* (Niederlande)	10.00	–	Grachtenfahrt 47 € (A), Keukenhof (im Ausstellungszeitraum vsl. Mitte März – Anfang Mai) 63 €, Vesting Naarden (ab Mitte Mai) 62 €
5	Amsterdam Hoorn Enkhuizen	– 10.00 15.00	06.00 13.00 –	 Stadtrundgang 24 € Zuiderzeemuseum 35 €
6	Enkhuizen Fahrt über das IJsselmeer** Kampen Deventer	– 09.00 18.00	04.00 14.00 24.00	 Giethoorn 61 € Private Spaziergänge
7	Arnheim	07.00	13.00	Stadtrundgang 27 € (A)
8	Köln, Ausschiffung bis 09.00 Uhr	07.30	–	

(A) = Diese Ausflüge sind im preisreduzierten Ausflugspaket für 115 € p. P. enthalten (Buchung bei Reiseanmeldung)
*Bei Anlegung in Zaandam, Huizen oder Utrecht (für Amsterdam) bzw. Dordrecht (für Rotterdam) werden Transfermöglichkeiten angeboten.**Bei starkem Wind können Routenanpassungen erforderlich sein.
Änderungen im Reiseverlauf und im Ausflugsprogramm vorbehalten.

Haustürabholung°:
Von Beginn an soll ein Höchstmaß an Service, Entspannung und Erholung die Inhalte Ihrer Leserreise prägen. Sie werden ohne Aufpreis von einem Taxi oder Shuttle an der Haustür abgeholt und zum Zustieg des Transferbusses gefahren (analog bei Rückreise). Sie erhalten Ihre Reiseunterlagen spätestens 8–10 Tage vor Reiseantritt.

Katalogpreis / Sofortpreis:
Je nach Verfügbarkeit der Kategorie findet der Sofortpreis oder der Katalogpreis Anwendung.

Termine und Preise 2027 pro Person in €

Kat.	Außenkabine, Deck	07.07.-14.07., 28.07.-04.08.		02.06.-09.06., 16.06.-23.06., 11.08.-18.08.	
		Katalogpreis	Sofortpreis	Katalogpreis	Sofortpreis
HDA	2-Bett Hauptdeck (achtern)	1.619	1.519	1.639	1.539
HD2	2-Bett Hauptdeck	1.789	1.689	1.809	1.709
MDA	2-Bett Mitteldeck superior (achtern), frz. Balkon	2.019	1.919	2.039	1.939
MD2	2-Bett Mitteldeck superior, frz. Balkon	2.119	2.019	2.139	2.039
ODA	2-Bett Oberdeck deluxe* (achtern), frz. Balkon	2.159	2.059	2.179	2.079
OD2	2-Bett Oberdeck deluxe*, frz. Balkon	2.259	2.159	2.279	2.179
ODS	2-Bett Oberdeck deluxe Suite*, frz. Balkon	2.559	2.459	2.579	2.479
Zuschlag Einzelbelegung Kat. HD2, MD2, OD2		+ 700		+ 700	

*Oberdeck-Kabinen inkl. Obstteller und 1 Flasche Sekt zur Begrüßung

Reisecode: (H) BARHBE — Sofortpreis: Limitiertes Kabinenkontingent

Schiffsbeschreibung siehe Seite 4-5. Für diese Reise ist ein gültiger Personalausweis oder Reisepass erforderlich.

Dieses Angebot zu diesem Preis ist nicht beim Veranstalter buchbar, sondern nur über den Kreuzfahrt-Service des Verlags.

°Diese Leistung ist enthalten bei Buchung bis 6 Wochen vor Abreise.

Unser Flusskreuzfahrtschiff auf Rhein, Main und Mosel, in Holland u. Belgien

MS VistaNova ⚓⚓⚓⚓

➤ Whirlpool an Deck ➤ Frz. Balkone ➤ 1AVista ALL INCLUSIVE-Verpflegung





Kabinenbeispiel Mitteldeck



Restaurant

Bordausstattung
Großzügiges, gepflegtes Sonnendeck mit Schattenplätzen, modernen Outdoor-Möbeln, Liegestühlen, Mini-Pool zur Abkühlung, Sonnensegel und Schachspiel. Geräumiger, modern-eleganter Panoramasalon mit Bugterrasse, Hecklounge, schickeren Restaurant, Empfang mit Rezeption, Fitnessraum auf dem Hauptdeck, Kreuzfahrtleiterdesk, Aufzug zu allen Decks (außer Sonnendeck).

Weitere Annehmlichkeiten an Bord:
WLAN ist an Bord verfügbar. Genauere Informationen erhalten Sie an der Rezeption an Bord. Bitte beachten Sie, dass es je nach Streckenverlauf zu starken Einschränkungen oder Ausfall der Verbindung kommen kann. Fahrräder stehen für private Erkundungen gegen Gebühr für Sie bereit.

Bordleben und Unterhaltung
Elegant-gemütliche Urlaubsatmosphäre. Wir empfehlen bequeme Kleidung, zum Abendessen ist gepflegte Kleidung erwünscht, zum Abschiedsdinner sportliche Eleganz (keine Abendkleidung). Die Bordsprache ist Deutsch, Euro die Bordwährung, Kreditkarten (Visa, Eurocard/Mastercard), EC-Karten (Maestro und V-Pay) werden akzeptiert. Je nach Reiseroute werden Themenabende, Live-Musik, Vorträge oder Quiz-Veranstaltungen angeboten. Bücher, Brett- und Kartenspiele stehen zur Verfügung. Das Rauchen ist in ausgewiesenen Außenbereichen gestattet.
Erfahrene Kreuzfahrtleitung an Bord.

Ihre Kabine
Alle Kabinen und Suiten sind Außenkabinen und auf dem Mittel- und Oberdeck (ca. 15 m²) mit bodentiefen Panoramafenstern zum Öffnen (frz. Balkonen) ausgestattet. Die kleineren Fenster der Hauptdeck-Kabinen (ca. 15 m²) können nicht geöffnet werden. Alle Kabinen sind modern und geschmackvoll mit hochwertiger Ausstattung eingerichtet: DU/WC bzw. Badewanne/WC in der Suite, Föhn, separierbare Doppelbetten, Sat.-TV, Telefon, Klimaanlage/Heizung, Safe, geräumiger Kleiderschrank, 2 kleine Sessel mit Tischchen und auf dem Hauptdeck eine Schreibecke mit kleinem Sessel. Oberdeck-Kabinen erhalten zur Begrüßung einen Obstteller und eine Flasche Sekt. Die Suiten (22 m²) auf dem Oberdeck verfügen zusätzlich über Leihbademäntel und einen einen Minikühlschrank. In begrenzter Anzahl können zusätzliche 2-Bett-Kabinen zur Einzelbelegung gebucht werden. Preis auf Anfrage.

Ausflüge und Landgänge
Ihre Kreuzfahrtleitung vermittelt organisierte Ausflüge (Buchung und Bezahlung einzelner Ausflüge an Bord, ausgenommen Pakete), die von örtlichen Agenturen angeboten und durchgeführt werden und gibt Tipps für private Landgänge. Ein mobiles Audiosystem steht für zahlreiche fakultative Ausflüge zur Verfügung.

Ärztliche Betreuung
Ein Arzt an Land kann vom Schiff aus kontaktiert werden.

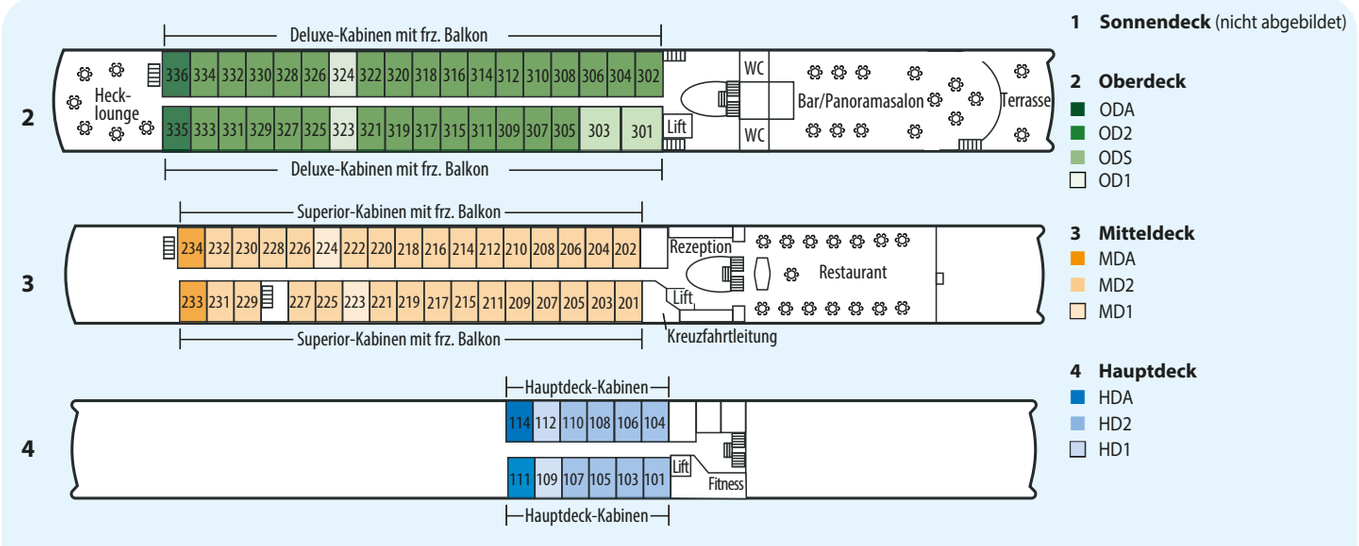

Technische Daten:
Länge: 110 m
Breite: 11,40 m

Anzahl der Passagiere: max. 160
Kabinenanzahl: 80
Schiffscrew: ca 35

Flagge: Schweiz
Indienststellung: 2006
Teilrenovierung: 2025

Reederei: Navibelle Cruises
Das Schiff entspricht modernen Technik-, Sicherheits- und Umweltstandards.
Bitte beachten Sie, dass das Schiff nicht barrierefrei ist!

Veranstalter: 1AVista Reisen GmbH







8-tägige Reise

ab **1.429 €**

Inklusive Haustürabholung



Flusskreuzfahrt mit MS VistaNova ⚓⚓⚓⚓⚓

Holland und Belgien

➤ 8 Tage ➤ 1AVista ALL INCLUSIVE-Verpflegung

- Rotterdam – Hafenmetropole der Superlative
- Antwerpen – flämische Lebensart und barocke Pracht
- Amsterdam – Stadt der Grachten und Kultur

Reiseverlauf

8 Tage/7 Nächte

Tag	Ort	An	Ab	Ausflüge (ca. Preise)
1	Köln, Einschiffung ab 15.00 Uhr	–	17.30	
2	Rotterdam (Niederlande)	09.00	20.00	Stadt- und Hafenrundfahrt 53 € (A)
3	Antwerpen (Belgien)	06.00	18.00	Antwerpen 44 €, Brüssel 52 €
4	Amsterdam* (Niederlande)	10.00	–	Grachtenfahrt 47 € (A), Keukenhof (vsl. Mitte März - Anfang Mai) 63 €, Vesting Naarden 62 €
5	Amsterdam Hoorn Enkhuizen	– 10.00 15.00	06.00 13.00 –	 Stadtrundgang 24 € Zuiderzeemuseum 35 €
6	Enkhuizen Fahrt über das IJsselmeer** Kampen Deventer	– 09.00 18.00	04.00 14.00 24.00	 Giethoorn 61 € Private Spaziergänge
7	Arnheim	07.00	13.00	Stadtrundgang 27 € (A)
8	Köln, Ausschiffung bis 09.00 Uhr	07.00	–	

(A) = Diese Ausflüge sind im preisreduzierten Ausflugspaket für 115 € p. P. enthalten (Buchung bei Reiseanmeldung)
*Bei Anlegung in Zaandam, Huizen oder Utrecht werden Transfermöglichkeiten angeboten.
**Bei starkem Wind können Routenanpassungen erforderlich sein.
Änderungen im Reiseverlauf und im Ausflugsprogramm vorbehalten.

Haustürabholung°:
Von Beginn an soll ein Höchstmaß an Service, Entspannung und Erholung die Inhalte Ihrer Leserreise prägen. Sie werden ohne Aufpreis von einem Taxi oder Shuttle an der Haustür abgeholt und zum Zustieg des Transferbusses gefahren (analog bei Rückreise). Sie erhalten Ihre Reiseunterlagen spätestens 8–10 Tage vor Reiseantritt.

1AVista ALL INCLUSIVE-Verpflegung:
Die ausführliche Beschreibung der Inklusivleistungen finden Sie auf Seite 5.

Katalogpreis / Sofortpreis:
Je nach Verfügbarkeit der Kategorie findet der Sofortpreis oder der Katalogpreis Anwendung.

Termine und Preise 2027 pro Person in €

Kat.	Außenkabine, Deck	07.04.-14.04., 21.04.-28.04., 06.10.-13.10.		21.07.-28.07.		12.05.-19.05., 02.06.-09.06., 30.06.-07.07., 18.08.-25.08., 15.09.-22.09.	
		Katalogpreis	Sofortpreis	Katalogpreis	Sofortpreis	Katalogpreis	Sofortpreis
HDA	2-Bett Hauptdeck (achtern)	1.529	1.429	1.579	1.479	1.599	1.499
HD2	2-Bett Hauptdeck	1.699	1.599	1.749	1.649	1.769	1.669
MDA	2-Bett Mitteldeck superior (achtern), frz. Balkon	1.929	1.829	1.979	1.879	1.999	1.899
MD2	2-Bett Mitteldeck superior, frz. Balkon	2.029	1.929	2.079	1.979	2.099	1.999
ODA	2-Bett Oberdeck deluxe* (achtern), frz. Balkon	2.069	1.969	2.119	2.019	2.139	2.039
OD2	2-Bett Oberdeck deluxe*, frz. Balkon	2.169	2.069	2.219	2.119	2.179	2.139
ODS	2-Bett Oberdeck deluxe Suite*, frz. Balkon	2.469	2.369	2.519	2.419	2.539	2.439
Zuschlag Einzelbelegung Kat. HD2, MD2, OD2		+ 500		+ 700		+ 700	

*Oberdeck-Kabinen inkl. Obstteller und 1 Flasche Sekt zur Begrüßung

Reisecode: (H) NOVHBE — Sofortpreis: Limitiertes Kabinenkontingent

Schiffsbeschreibung siehe Seite 8. Für diese Reise ist ein gültiger Personalausweis oder Reisepass erforderlich.

Dieses Angebot zu diesem Preis ist nicht beim Veranstalter buchbar, sondern nur über den Kreuzfahrt-Service des Verlags.

°Diese Leistung ist enthalten bei Buchung bis 6 Wochen vor Abreise.

Unser Flusskreuzfahrtschiff auf Rhein, Mosel und Saar, in Holland und Belgien

MS VistaGracia ⚓⚓⚓⚓ Boutique

➤ max. 110 Gäste ➤ Frz. Balkone ➤ 1AVista ALL INCLUSIVE-Verpflegung





Kabinenbeispiel Rivadeck



Restaurant



Bordausstattung
Das großzügige Sonnendeck mit Schattenplätzen erwartet Sie ausgestattet mit modernen Outdoormöbeln und Liegen. Ein geräumiger, eleganter Panoramasalon, die Bibliothek mit dekorativem Kamin tragen zur Wohlfühlatmosphäre an Bord bei. Zu den weiteren Annehmlichkeiten zählen ein schickes Restaurant, Empfang mit Rezeption, ein Aufzug zwischen Flora- und Rivadeck sowie ein Treppenlift zum Sonnendeck.

Weitere Annehmlichkeiten an Bord:
WLAN ist an Bord verfügbar. Genauere Informationen erhalten Sie an der Rezeption an Bord. Bitte beachten Sie, dass es je nach Streckenverlauf zu starken Einschränkungen oder Ausfall der Verbindung kommen kann. Fahrräder stehen für private Erkundungen gegen Gebühr für Sie bereit.

Bordleben und Unterhaltung
Elegant-gemütliche Urlaubsatmosphäre. Wir empfehlen bequeme Kleidung, zum Abendessen ist gepflegte Kleidung erwünscht, zum Abschiedsdinner sportliche Eleganz (keine Abendkleidung). Die Bordsprache ist Deutsch, Euro die Bordwährung, Kreditkarten (Visa, Eurocard/Mastercard), werden akzeptiert. Je nach Reiseroute werden Themenabende, Vorträge oder Quiz-Veranstaltungen angeboten. Bücher, Brett- und Kartenspiele stehen zur Verfügung. Das Rauchen ist in ausgewiesenen Außenbereichen gestattet.

Erfahrene Kreuzfahrtleitung an Bord.

Ihre Kabine
Alle Kabinen sind Außenkabinen und ca. 12 m² groß, die Doppelkabinen achtern ca. 11 m² und die Einzelkabinen ca. 10 m². Die Kabinen auf dem Floradeck verfügen über Panoramafenster (nicht zu öffnen) und die Kabinen auf dem Rivadeck über bodentiefe Panoramafenster zum Öffnen (französische Balkone). Die Zweibett-Kabinen sind mit separierbaren Doppelbetten, die Einzelkabinen mit einem Bett ausgestattet. Alle Kabinen sind geschmackvoll und mit hochwertiger Ausstattung eingerichtet: DU/WC, Föhn, Sat.-TV, Telefon, Klimaanlage/Heizung und Safe.In begrenzter Anzahl können zusätzliche 2-Bett-Kabinen zur Einzelbelegung gebucht werden. Preis auf Anfrage.

Ausflüge und Landgänge
Ihre Kreuzfahrtleitung vermittelt organisierte Ausflüge (Buchung und Bezahlung einzelner Ausflüge an Bord, ausgenommen Pakete), die von örtlichen Agenturen angeboten und durchgeführt werden und gibt Tipps für private Landgänge. Ein mobiles Audiosystem steht für zahlreiche fakultative Ausflüge zur Verfügung.

Ärztliche Betreuung
Ein Arzt an Land kann vom Schiff aus kontaktiert werden.

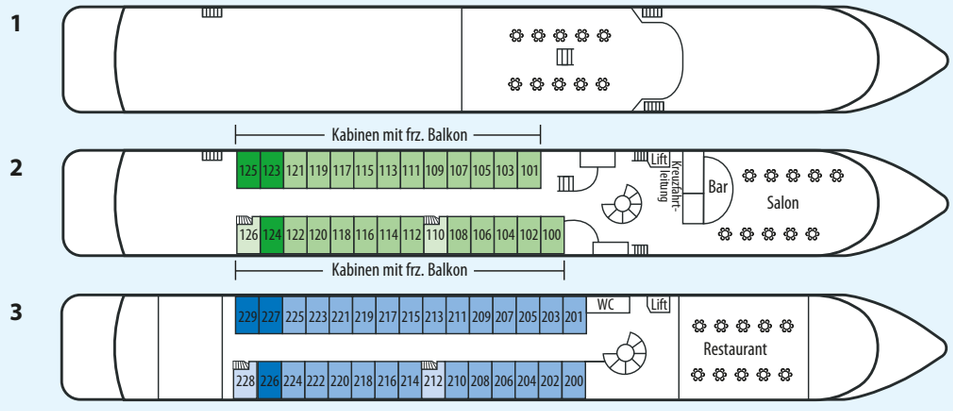

1 Sonnendeck

2 Rivadeck
- RDA
- RD2
- RD1

3 Floradeck
- FDA
- FD2
- FD1

Technische Daten:
Länge: 104,5 m, Breite: 11,4 m
Anzahl der Passagiere: max. 110
Kabinenanzahl: 57
Schiffscrew: 30
Flagge: Schweiz
Indienststellung: 1995
Letzte Renovierung: Winter 2025/26
Reederei: Crucemundo Shipping AG

Das Schiff entspricht modernen Technik-, Sicherheits- und Umweltstandards.
Bitte beachten Sie, dass das Schiff nicht barrierefrei ist!

Veranstalter: 1AVista Reisen GmbH







8-tägige Reise

ab **1.499 €**

Inklusive Haustürabholung



Flusskreuzfahrt mit MS VistaGracia ⚓⚓⚓⚓Boutique

Holland und Belgien

➤ 8 Tage ➤ 1AVista ALL INCLUSIVE-Verpflegung

- Grachtenflair und historische Architektur in Utrecht entdecken
- Spaziergang durch die Altstadtgassen in Nijmegen - Die älteste Stadt der Niederlande
- Lebendige Marktstraßen und belgische Spezialitäten in Brüssel genießen

Reiseverlauf 8 Tage/7 Nächte

Tag	Ort	An	Ab	Ausflüge (ca. Preise)
1	Köln, Einschiffung ab 15.00 Uhr Passage Düsseldorf und Duisburg	–	17.30	
2	Utrecht (Niederlande)	08.30	24.00	Stadtbesichtigung Utrecht 42 €, Brauereitour im Stadtschloss 59 €
3	Dordrecht	06.00	19.00	Grachtenfahrt Dordrecht 27 €, Den Haag & Delft 57 €
4	Gent (Belgien)	08.00	20.00	Stadtbesichtigung 53 € (A)
5	Brüssel	09.00	20.00	Stadtbesichtigung 49 €
6	Antwerpen Kreuzen durch das Rhein-Maas-Delta	03.00	15.00	Stadtbesichtigung 44 € (A)
7	Nijmegen (Niederlande)	07.00	13.00	Stadtrundgang 27 € (A)
8	Köln, Ausschiffung bis 09.00 Uhr	07.30	–	

(A) = Diese Ausflüge sind im preisreduzierten Ausflugspaket für 113 € p. P. enthalten (Buchung bei Reiseanmeldung)
Änderungen im Reiseverlauf und im Ausflugsprogramm vorbehalten.

Haustürabholung°:
Von Beginn an soll ein Höchstmaß an Service, Entspannung und Erholung die Inhalte Ihrer Leserreise prägen. Sie werden ohne Aufpreis von einem Taxi oder Shuttle an der Haustür abgeholt und zum Zustieg des Transferbusses gefahren (analog bei Rückreise). Sie erhalten Ihre Reiseunterlagen spätestens 8–10 Tage vor Reiseantritt.

1AVista ALL INCLUSIVE-Verpflegung:
Die ausführliche Beschreibung der Inklusivleistungen finden Sie auf Seite 5.

Katalogpreis / Sofortpreis:
Je nach Verfügbarkeit der Kategorie findet der Sofortpreis oder der Katalogpreis Anwendung.

Termine und Preise 2027 pro Person in €

Kat.	Außenkabine, Deck	31.03.-07.04., 14.04.-21.04., 29.09.-06.10.		07.07.-14.07.		19.05.-26.05., 01.09.-08.09.	
		Katalogpreis	Sofortpreis	Katalogpreis	Sofortpreis	Katalogpreis	Sofortpreis
FDA	2-Bett Floradeck (achtern)	1.599	1.499	1.629	1.529	1.649	1.549
FD2	2-Bett Floradeck	1.799	1.699	1.829	1.729	1.849	1.749
RDA	2-Bett Rivadeck (achtern), frz. Balkon	2.049	1.949	2.079	1.979	2.099	1.999
RD2	2-Bett Rivadeck, frz. Balkon	2.149	2.049	2.179	2.079	2.199	2.099
FD1	Einzelkabine Floradeck	2.399	2.299	2.429	2.329	2.449	2.349
RD1	Einzelkabine Rivadeck, frz. Balkon	2.749	2.649	2.779	2.679	2.799	2.699

Reisecode: (H) GRAHBE Sofortpreis: Limitiertes Kabinenkontingent

Schiffsbeschreibung siehe Seite 10. Für diese Reise ist ein gültiger Personalausweis oder Reisepass erforderlich.

Dieses Angebot zu diesem Preis ist nicht beim Veranstalter buchbar, sondern nur über den Kreuzfahrt-Service des Verlags.

°Diese Leistung ist enthalten bei Buchung bis 6 Wochen vor Abreise.

Mit Sicherheit umfassender Reiseschutz

mdt travel
MDT travel underwriting GmbH

Reiserücktrittsversicherung
inkl. Reiseabbruchversicherung für Einzelpersonen

Leistungen siehe A B

Reisepreis in € bis	mit Selbstbehalt weltweit		ohne Selbstbehalt weltweit	
	Code	Einmaltarif in €	Code	Einmaltarif in €
400	BM0400	**41**	B00400	**55**
600	BM0600	**59**	B00600	**72**
800	BM0800	**74**	B00800	**88**
1.000	BM1000	**89**	B01000	**109**
1.500	BM1500	**114**	B01500	**141**
2.000	BM2000	**148**	B02000	**175**
2.500	BM2500	**186**	B02500	**224**
3.000	BM3000	**215**	B03000	**259**
4.000	BM4000	**255**	B04000	**309**
5.000	BM5000	**307**	B05000	**359**

Premium- Versicherungspaket
für Einzelpersonen

Leistungen siehe A B C D E F

Reisepreis in € bis	ohne Selbstbehalt weltweit	
	Code	Einmaltarif in €
400	P00400	**71**
600	P00600	**113**
800	P00800	**138**
1.000	P01000	**166**
1.500	P01500	**187**
2.000	P02000	**242**
2.500	P02500	**299**
3.000	P03000	**369**
4.000	P04000	**439**
5.000	P05000	**539**

A Reiserücktrittsversicherung

Wenn Sie von Ihrer Reise aus versichertem Grund zurücktreten müssen, werden Ihnen die vertraglich geschuldeten Stornokosten sowie die Mehrkosten des verspäteten Reiseantritts erstattet. Versicherte Rücktrittsgründe sind z. B. unerwartete schwere Erkrankung, schwere Unfallverletzung, Tod, Arbeitsplatzwechsel, Einreichung der Scheidungsklage, gerichtliche Vorladung und einiges mehr. Bei Tarifen ohne Selbstbehalt entfällt Ihr Eigenanteil im Schadenfall vollständig. Bevor Sie Ihre Reise wegen plötzlicher Krankheit oder einem anderen versicherten Grund stornieren, fragen Sie um Rat und Empfehlung bei MDT und nutzen Sie den kostenlosen Storno-Informations-Service! Die zweite Chance für Ihren ersehnten Urlaub, denn ggf. müssen Sie nicht stornieren und können Ihre Reise doch noch antreten.

B Reiseabbruchversicherung

Wenn Sie Ihre Reise aus versichertem Grund abbrechen oder unterbrechen müssen, werden Ihnen die nicht genutzten Reiseleistungen und die Mehrkosten einer außerplanmäßigen Beendigung oder Unterbrechung einer Reise erstattet. Versicherte Gründe sind z. B. unerwartete schwere Erkrankung, schwere Unfall-verletzung, Tod oder Schaden am Eigentum und einiges mehr. Bei Tarifen ohne Selbstbehalt entfällt Ihr Eigenanteil im Schadenfall vollständig.

C Umbuchungsgebührenschutz

Wenn Sie Ihre Reise innerhalb der gebuchten Saison umbuchen müssen, werden Ihnen die vertraglich geschuldeten Umbuchungsgebühren bis je 70 Euro je Person bei Umbuchung bis 42 Tage vor Reiseantritt erstattet.

D Reisekrankenversicherung

Wenn Sie z. B. unerwartet erkranken oder einen schweren Unfall erleiden, werden Ihnen u. a. die Kosten einer medizinischen notwendigen ambulanten oder stationären Heilbehandlung (inklusive verordneter Hilfsmittel und auch Massagen, Akupunktur etc.) und des medizinisch sinnvollen Krankenrücktransports bei akut auftretenden Krankheiten oder Unfallverletzungen im Ausland erstattet sowie auch Überführungs-/Bestattungskosten im Todesfall. Bei Tarifen ohne Selbstbehalt entfällt Ihr Eigenanteil im Schadenfall vollständig.

E 24h-Notfall-Assistance

Die 24h-Notfall-Assistance erstattet Such-, Bergungs- und Rettungskosten und erbringt durch ihre Notrufzentrale rund um die Uhr Beistandsleistungen bei Notfällen während der Reise. Z. B. bei Krankheit, Unfall oder Tod, Verlust von Dokumenten oder Reisezahlungsmitteln, Strafverfolgungsmaßnahmen, Betreuung minderjähriger Kinder bei Krankheit/Unfall der Eltern und einiges mehr.

F Reisegepäckversicherung

Wenn Ihr Reisegepäck während der Reise abhanden kommt, zerstört oder beschädigt wird, wird Ihnen der Zeitwert des Reisegepäcks ersetzt (bis zu 2.000 Euro bei Einzelpersonen). Bei Tarifen ohne Selbstbehalt entfällt Ihr Eigenanteil im Schadenfall vollständig.

HINWEISE

Dieser Versicherungsschutz kann bei Buchung der Reise, spätestens jedoch bis 15 Tage vor Reiseantritt abgeschlossen werden. Liegen zwischen der Reisebuchung und dem Reiseantritt weniger als 15 Tage, kann der Versicherungsschutz der Reise-Rücktrittskosten-Versicherung spätestens am 3. Werktag nach Reisebuchung erlangt werden. Spätere Erlangung des Versicherungsschutzes außerhalb dieser Fristen bedürfen der Genehmigung von MDT.

Geltungsbereich: weltweit

Versicherungsdauer: bis max. 42 Tage

Selbstbehalt: Bei Versicherungen mit Selbstbehalt beträgt Ihr Eigenanteil in der Reise-Rücktrittskosten- und Reiseabbruch-Versicherung 20 % des erstattungsfähigen Schadens, mindestens 25,– Euro je Person; in der Reise-Krankenversicherung und Reisegepäck-Versicherung 100,– Euro je Schadenfall.

Die komplette Abwicklung, Vertrags- und Schadenbearbeitung erfolgt durch die MDT travel underwriting GmbH. Maßgebend für den Versicherungsschutz sind die Versicherungsbedingungen für Reiseversicherungen der MDT travel underwriting GmbH für die ADLER Versicherung AG, ein Unternehmen der SIGNAL IDUNA Gruppe (VB MDT 2024-A-Vista).

Schadenanzeigen, den Antrag zum Storno-Informations-Service sowie die ausführlichen Versicherungsbedingungen erhalten Sie im Internet unter: **www.mdt-versicherung.de/schadenanzeige**

STORNO-INFORMATIONS-SERVICE – DIE ZWEITE CHANCE FÜR IHREN URLAUB.

Das MDT-Team informiert Sie bei plötzlicher Krankheit oder Stornoverpflichtung aus einem anderen versicherten Grund zur Vorgehensweise: Storno oder Abwarten? Wenn Sie danach, entgegen der Einschätzung der Spezialisten, doch nicht verreisen können, übernimmt der Versicherer das Risiko evtl. anfallender höherer Stornokosten! Nutzen Sie das Beratungsangebot: **Telefon: +49 (0) 69 / 29802877-150 oder E-Mail: stornoinfo@mdt24.de**

MDT travel underwriting GmbH
Walther-von-Cronberg-Platz 6 | 60594 Frankfurt am Main
Service-Telefon: +49 (0) 69 29802877-150 | E-Mail: service@mdt24.de
www.mdt-versicherung.de

Info und Buchung:

LENSING REISEN

Tel.: 0231 - 90595970
Fax: 0231 - 90595960 - info@lensingreisen.de
Mo.-Fr. 9 bis 17 Uhr

Aufgrund der großen Nachfrage empfehlen wir eine frühzeitige Anmeldung.

Fotos: AdobeStock, Reederei

Die Berichtigung von Druckfehlern und offensichtlichen Rechenfehlern bleibt vorbehalten. Änderungen vorbehalten, maßgeblich sind die Reisebestätigung und die AGB der 1AVista Reisen GmbH. (Auf Wunsch Zusendung der AGB vor Buchungsabschluss). Nach Erhalt der Reisebestätigung wird eine Anzahlung von 20% auf den Reisepreis fällig. Restzahlung 30 Tage vor Reiseantritt, danach erhalten Sie Ihre Reiseunterlagen. **Reiseveranstalter:** 1AVista Reisen GmbH, Siegburger Straße 231-233, 50679 Köln, www.1avista.de